Goman S.r.l. - Via Maestri del lavoro, 8
46043 Castiglione delle Stiviere (MN) Italy
Tel. +39 0376 671780 - Fax +39 0376 671286
www.goman.it - e-mail: info@goman.it

TÜVRheinland CERTIFIED
Management System
ISO 9001:2015
www.tuv.com
ID 9105028500

ORINATOIO CARENATO IN ACCIAIO INOX AISI304 - FINITURA SATINATA

hanging shrouded urinal in aisi304 stainless steel - satin finish

	cm
DX200S/99	39x29,5x29,6

Attenzione : Si fa presente che i nostri sanitari Inox non sono "antivandalo", per tale motivo sconsigliamo il loro utilizzo in celle di detenzione, celle carcerarie, camere di sicurezza e carceri, case di detenzione, penitenziari ecc.

2 YEARS GUARANTEE

inox
satinato

99

testo di capitolato:
orinatoio sospeso carenato in acciaio inox aisi304, finitura satinata. attacco ingresso acqua da M 1/2" G, uscita da M 1"1/2 G.

dimensioni mm 390x295x296
tipo Goman codice DX200S/99

specifications:
hanging shrouded urinal in stainless steel aisi304, satin finish. connection for water inlet M 1/2 "G, outlet connection M 1"1/2 G.

dimensions mm 390X295X296
type Goman code DX200S/99

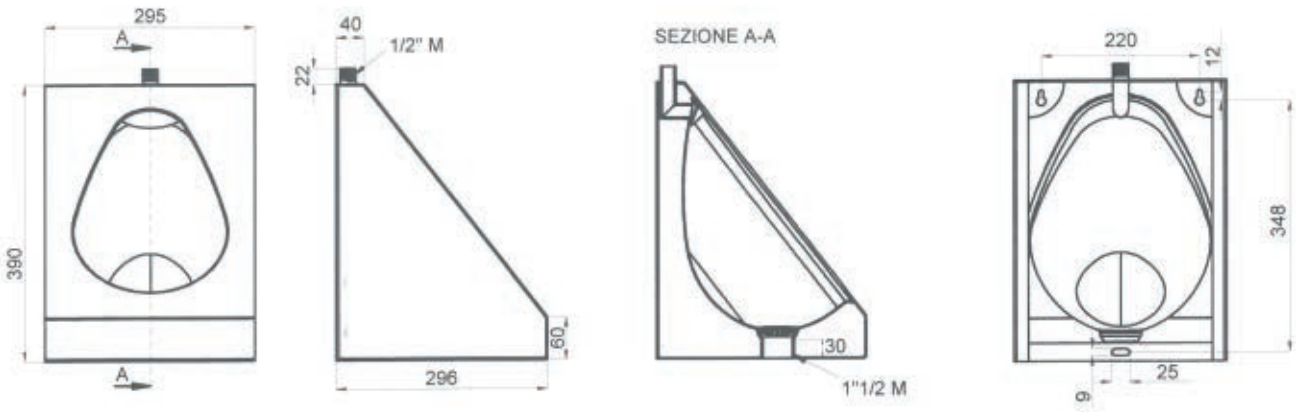

Vista posteriore con posizione fori per fissaggio a parete

Back view with holes position for fixing to wall