Goman S.r.l. - Via Maestri del lavoro, 8
46043 Castiglione delle Stiviere (MN) Italy
Tel. +39 0376 671780 - Fax +39 0376 671286
www.goman.it - e-mail: info@goman.it

TÜVRheinland CERTIFIED
Management System
ISO 9001:2015
www.tuv.com
ID 9105028500

# BIDET SOSPESO IN ACCIAIO INOX AISI304 FINITURA SATINATA COMPLETO DI STAFFA

## wall-hung bidet in aisi304 stainless steel satin finish - complete with bracket

| | cm |
|---|---|
| DX102S/99 | 54 |

***Attenzione : Si fa presente che i nostri sanitari Inox non sono "antivandalo", per tale motivo sconsigliamo il loro utilizzo in celle di detenzione, celle carcerarie, camere di sicurezza e carceri, case di detenzione, penitenziari ecc.***

GUARANTEE

inox
satinato

99

testo di capitolato:
bidet carenato sospeso in acciaio inox aisi304 finitura satinata. completo di staffa di fissaggio a parete.

dimensioni mm 355(L) x 540(P) x 380(H)
tipo Goman codice DX102S/99

specifications:
suspended faired bidet in aisi304 stainless steel satin finish. complete with bracket for wall mounting.
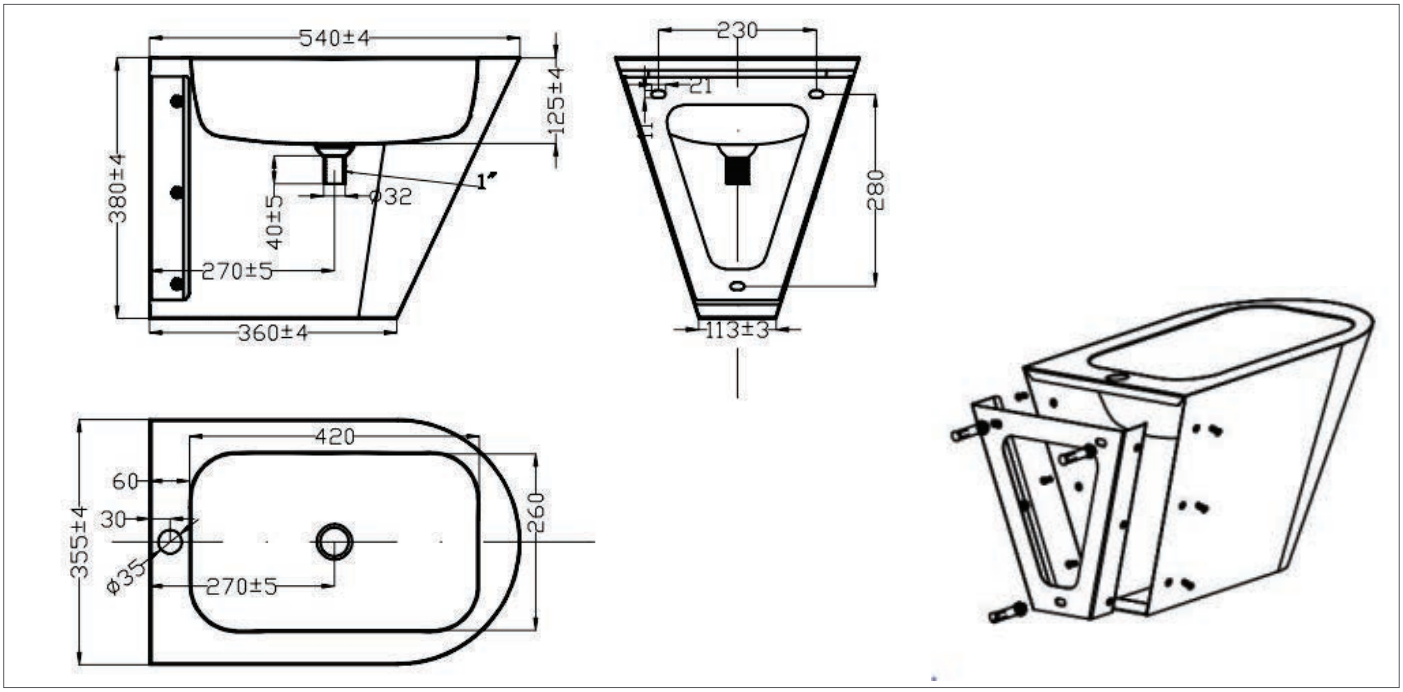
measure mm. 355(L) x 540(D) 380(H)
type Goman code DX102S/99